Pompy rotacyjne Vogelsang

Wersje wzmocnione i specjalne

Budowa pompy

Pompy rotacyjne typu VX – formy budowy

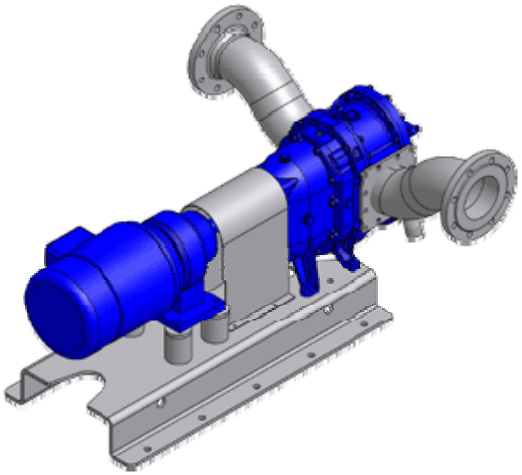

standard

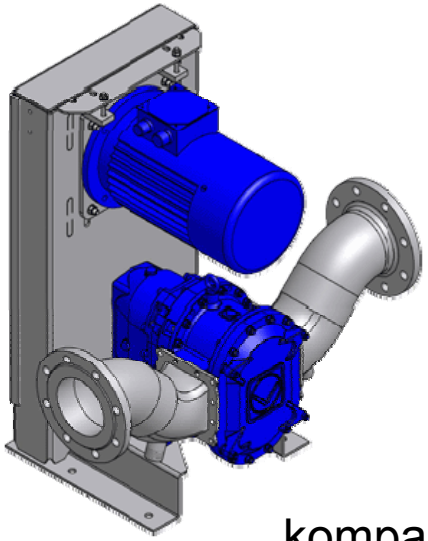

kompakt

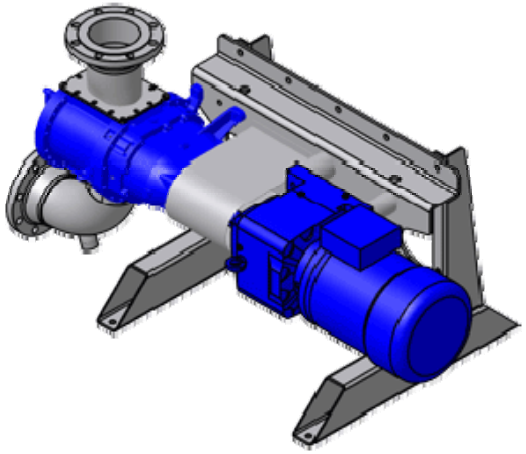

leżąca

Wersja standard :

- **ścieki**
- **osady**

Wersja wzmocniona:

- **sok gęsty, syrop**
- **klarówki**
- **odcieki**
- **melas**

Wersja specjalna :

- **cukrzyce**
- **magma**
- **krystalizat**
- **melas zimny**

Wykonanie do cukrzyc

Obudowa iniekcyjna

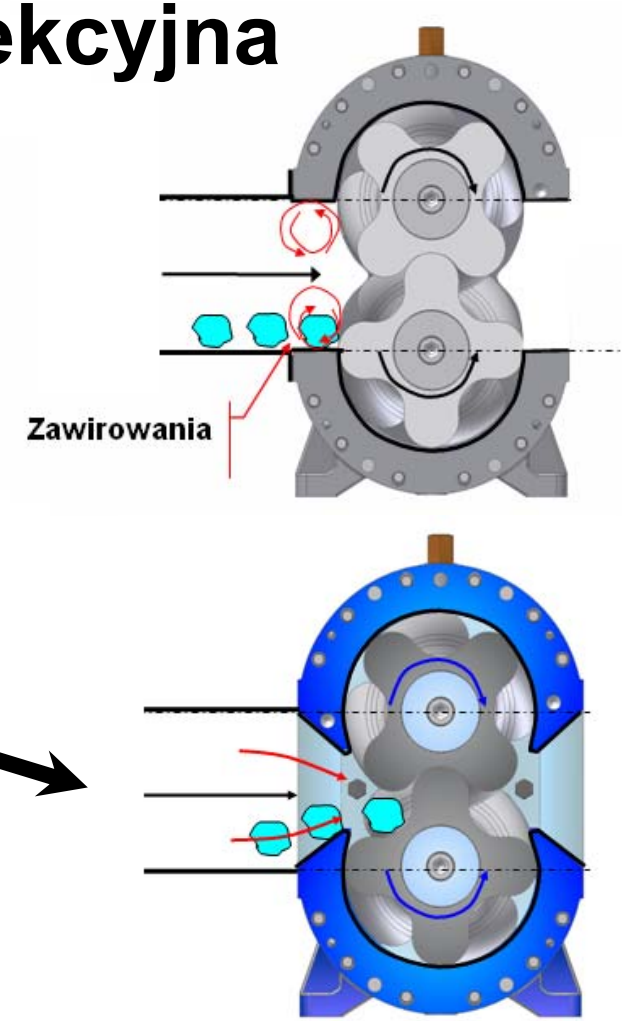

Wykonanie do cukrzyc

Rotory stalowe

- technologia bezpulsacyjna HiFlo®
- rotory 4-łopatkowe
- wykonane ze stali C45 lub ze stali kwasoodpornej 1.4571
- podwyższona trwałość i odporność na zużycie (np. od kryształów cukru)

Uszczelnienie Cartridge

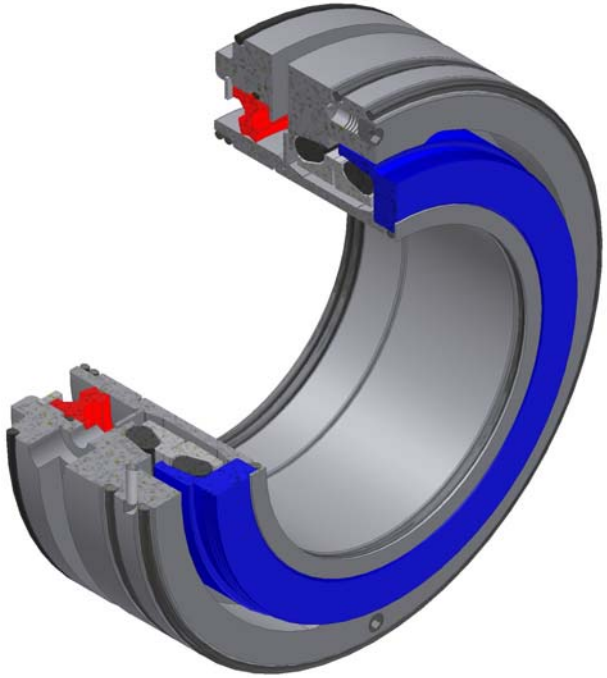

GLRD HD

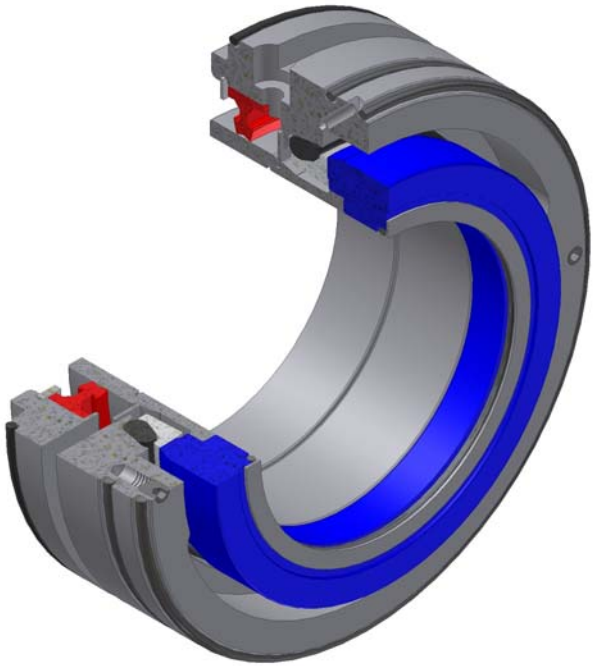

GLRD Blockring

Wykonanie materiałowe :

Pierścienie ślizgowe:
- SiC/SiC
- WC/SiC
- WC/WC

O-ringi:
- NBR
- EPDM
- FKM (Viton)

Simmering:
- NBR
- FKM (Viton)

Kaseta :
- stal C45
- stal 1.4571

Zbiornik ciśnieniowy komory zaporowej

- wyposażenie seryjne
- wizualizacja stanu uszczelnienia
- ochrona cieczy zaporowej
- utrzymanie stabilnych warunków pracy pierścieni ślizgowych **WC/SiC** i **WC/WC**
- odciążenie pary ślizgowej przeciwciśnieniem skierowanym do komory roboczej pompy
- wydłużenie okresu eksploatacji uszczelnień

Zabezpieczenie ciśnieniowe

- manometr kontaktowy firmy FISHER oraz stykowy układ rozłączający
- czujnik membranowy ciśnienia
- wykonanie przeciwdrganiowe na przewodzie gumowym wypełnionym gliceryną
- wyposażenie seryjne każdej pompy cukrzycowej
- ochrona przed uderzeniami ciśnienia

Certyfikat

Jednostka sprawdzająca :

Instytut Chemicznej Technologii Żywności Politechniki Łódzkiej

Sprawozdanie z badań
Nr SW/1/2009 z 26.01.2009

Wynik testu :
<u>ilość niszczonych kryształów cukru nie przekracza wartości błędu pomiarowego dla obu zastosowanych metod liczenia kryształów!</u>

Politechnika Łódzka
Instytut Chemicznej Technologii Żywności

Łódź, dn. 26.01. 2009 r.

Sprawozdanie z badań nr SW/1/2009

Ocena stopnia niszczenia kryształów sacharozy podczas transportu cukrzycy przez pompę rotacyjną Vogelsang

Zleceniodawca: **VOGELSANG Sp. z o. o.**
ul. Grota Roweckiego 168
52-214 Wrocław
Zlecenie: z dnia 05.12. 2008 r.

Ocenę dokonano korzystając z wyników pomiarów granulometrycznych kryształów znajdujących się w cukrzycy pobieranej przed pompą rotacyjną i w cukrzycy pobieranej po opuszczeniu pompy rotacyjnej.
Metodykę pomiarów i analizę wyników zamieszczono w załączniku.

Opracowanie uzyskanych wyników pomiarów wskazuje jednoznacznie na brak istotnych statystycznie różnic między średnimi zawartościami kryształów sacharozy o danych rozmiarach w cukrzycy przed pompą, a średnimi zawartościami kryształów sacharozy o danych rozmiarach w cukrzycy za pompą rotacyjną (poziom istotności – 0.05). Otrzymany rezultat oznacza, że użyta pompa rotacyjna firmy Vogelsang nie zmienia w sposób istotny rozmiaru kryształów znajdujących się w cukrzycy transportowanej rurociągiem przemysłowym. W związku z tym pompa spełnia podstawowy wymóg technologiczny w procesie krystalizacji – nie niszczenia kryształów.

Opracował

dr inż. Stanisław Wawro

DYREKTOR
Instytutu Chemicznej Technologii Żywności
Politechniki Łódzkiej
dr hab. inż. JAN KRALA
prof. nadzw. Politechniki Łódzkiej

Instytut Chemicznej Technologii Żywności
90-924 Łódź, ul. Stefanowskiego 4/10, budynek A2
tel. 042 631 34 66, 042 636 74 88 fax 042 636 74 88, e-mail: i30@snack.p.lodz.pl

NIP 727-002-18-95 Regon 000001583

Aplikacje w cukrowniach

Przykładowe aplikacje

Standard wyposażenia agregatu pompowego

1. Sterowanie falownikiem – zależnie od temperatury melasu
2. Zabezpieczenie ciśnieniowe na tłoczeniu – manometr kontaktowy
3. Ogrzewanie odcinka ssawnego z zaizolowaniem rurociągu
4. Ogrzewanie odcinka tłocznego z zaizolowaniem rurociągu (do zasuwy)
5. Średnica rurociągu dopływowego do pompy – DN200 lub większa
6. Wykonanie pompy :

- rotory stalowe całkowicie odporne na parowanie
- sprzęgło kłowe z dużą rezerwą momentu obrotowego
- dostosowana prędkość obrotowa napędu do parametrów melasu

Pompy do schłodzonego melasu

Cukrownia Kruszwica - Kampania 2009/2010

1. **Pompa na stanowisku przy melaśniku.**

2. **Rurociągi i przyłącza obłożone oporowymi kablami grzejnymi.**

3. **Rurociągi i przyłącza zaizolowane termicznie.**

1.

2.

3.

Pompy do schłodzonego melasu

Drobne modernizacje

Drobne modernizacje

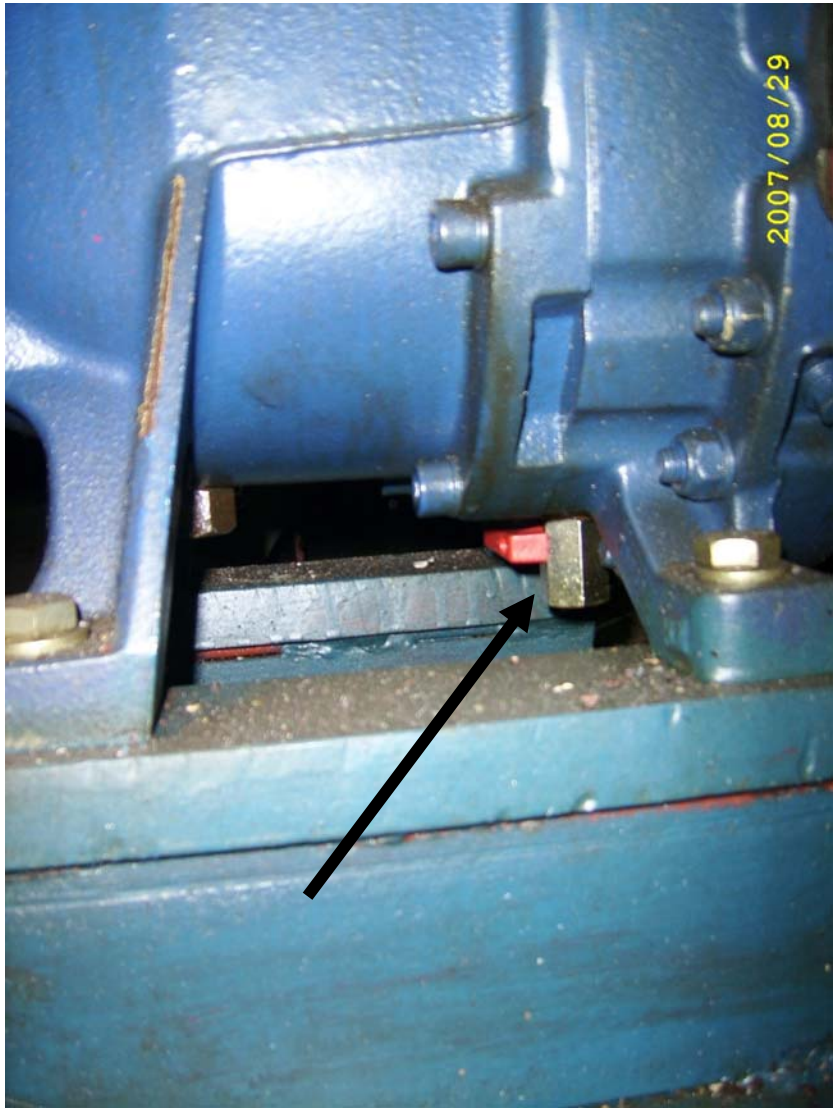

Nasi klienci mają realny wpływ na zmiany w budowie pomp!

Zespół VOGELSANG w Polsce

Służymy pomocą naszym Klientom. Zadzwoń do nas!

Rafał Frankl
697 979 763

Tomasz Kacprzak
697 979 761

Piotr Tarkowski
697 979 760

Krzysztof Kudłacik
697 979 762

Robert Woźniak
783 979 750

Biuro:

VOGELSANG Sp. z o.o.

Wrocław, ul. Grota Roweckiego 168